OBS: 1. Las aberturas de los dormitorios en ningún caso se harán hacia el oeste.

2. En caso de ubicar la futura construcción hacia el lindero, se hará hacia la pared lateral de los dormitorios.

3. El nivel de piso terminado de cada vivienda, deberá ser de 20 cm. sobre el nivel de terreno tomado desde el punto más elevado del mismo.

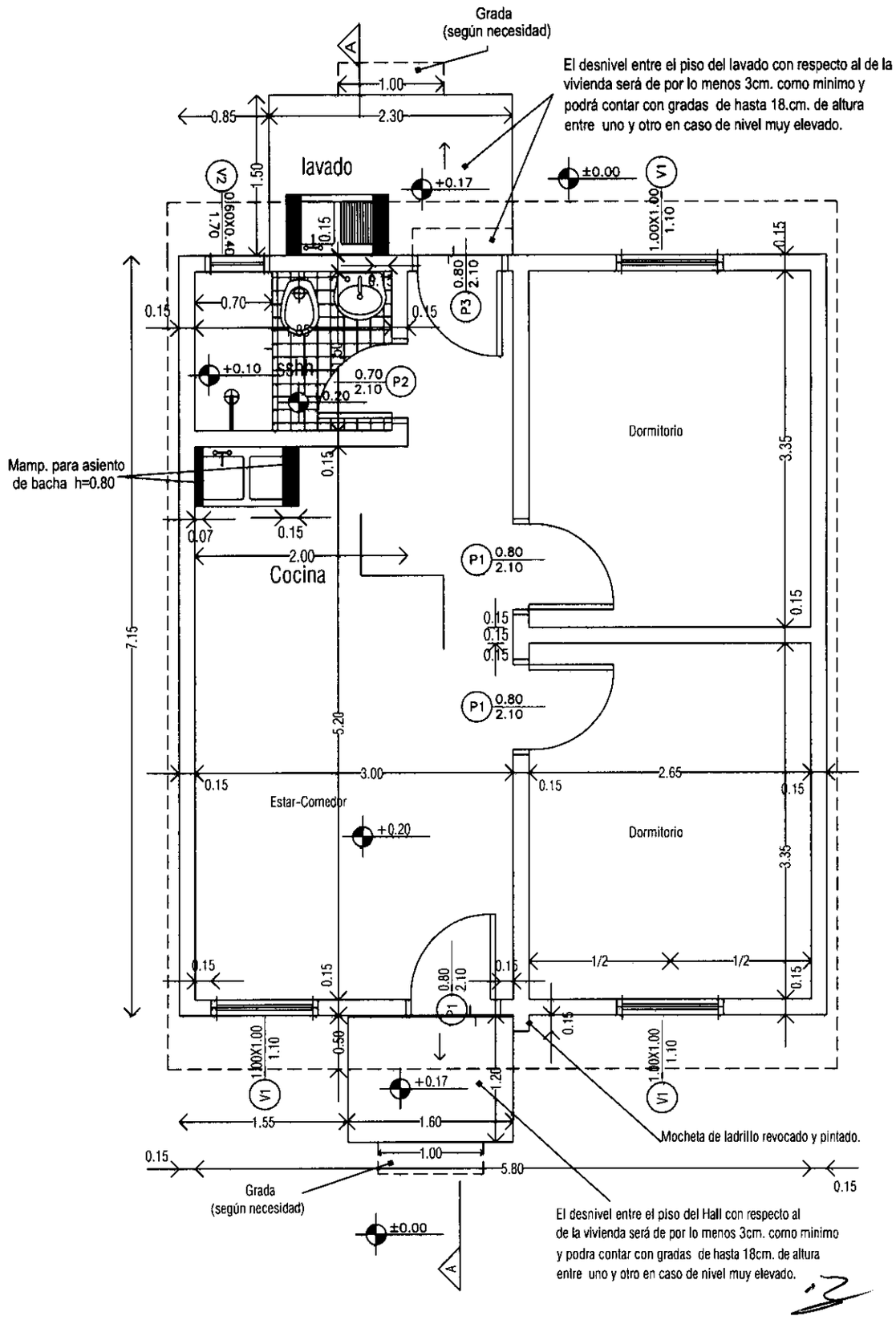

PYTO. ENCARNACION Km. 8	PROYECTO MERCOSUR ROGA	
LAMINA: PLANTA UBH + 2D ESC. 1:50	FOCEM	01
	AÑO 2.010	

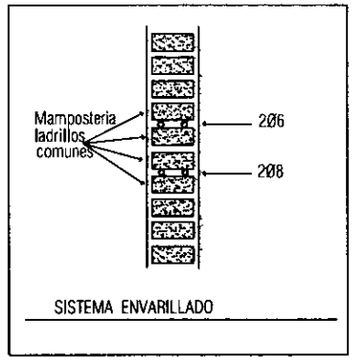

Mampostería de 0,15 m
ladrillos comunes
Mortero Tipo B (1:2:8)
revocada a 2 caras

Tirantes de H°A° prefabricado
5 x 15- Ver detalle.

Revoque de mampostería
con hdrófugo
mortero tipo E (1:4:16).

Macizado de tirantes
con mortero 1:2:10

Unión de tirantes
Ver detalle.

Techo de tejas y tejuelones prensados
mortero tipo E (1:4:16) - Pend. 30 %

Aislante plástico
tipo aislapol 200 micrones

Liston de tope
Ver detalle

Viga de H°A°
prefabricada
de 10 x 20
Ver detalle.

Envarillado de muro - 1.00 m.
(altura asiento de viga)
2 ⌀ 6 + 2 ⌀ 8
Mortero tipo A (1:3)

Envarillado completo de muros
(altura: asiento de tirantes)
2 ⌀ 6 + 2 ⌀ 8
mortero tipo A (1:3)

Dintel: envarillado
2Ø8 - mort.tipo A (1:3)

caño ventilación (termin. en codo)
Ø40 - h=2.50m (embutido)

Revoque exterior
con hidrofugo
mortero tipo E (1:4:16)

Mamposteria de ladrillos
comunes 0.15

Revoque sanitario
+ pintura sintética
h: 1.80 m

Piso: ceramica nacional
de 0.20x0.20
mortero tipo D (1:2:12)
colocación según
especif. técnicas (L - 13)

Revoque
Sobre Pileta
1.00x0.60

Piso calcáreo
de 0,20 x 0,20
mortero tipo D (1:2:12)

Contrapiso de cascotes
mortero tipo G (1/4:1:4)
Esp: 0.05 m

sifón
p.v.c

Aisl. horizontal a 4 caras
mortero tipo A (1:3) con hidrofugo
+ asfalto sólido diluido.

Cordón de mampost.
de 0.15 m - h : 0.35 m
mortero tipo B (1:2:8)

Revoque mamp. nivelacion
mortero tipo E (1:4:16) c/ hidrofugo

Cimiento piedra bruta
colocada de 0.45x 0.60
mortero tipo F (1:10)

Zocalo medio
corte de ceramica de 10x20
mortero tipo D - 1:2:12

Suelo apisonado según
especif. técnicas.

Zocalo calcáreo

Mamposteria de nivelacion 0.30
armada 2Ø6 + 2Ø8
mortero tipo B (1:2:8)

Mamposteria de nivelacion 0.30
armada 2Ø6 + 2Ø8
mortero tipo B (1:2:8)

+0.17 +0.20 2.50 3.60 0.85 3.07 1.80 2.10 2.50 +0.20 0.85 +0.17

PYTO. ENCARNACION Km. 8

LAMINA: CORTE LONG. UBH + 2D ESC. 1:50

PROYECTO MERCOSUR ROGA

FOCEM

AÑO 2.010

SENASITAT

02

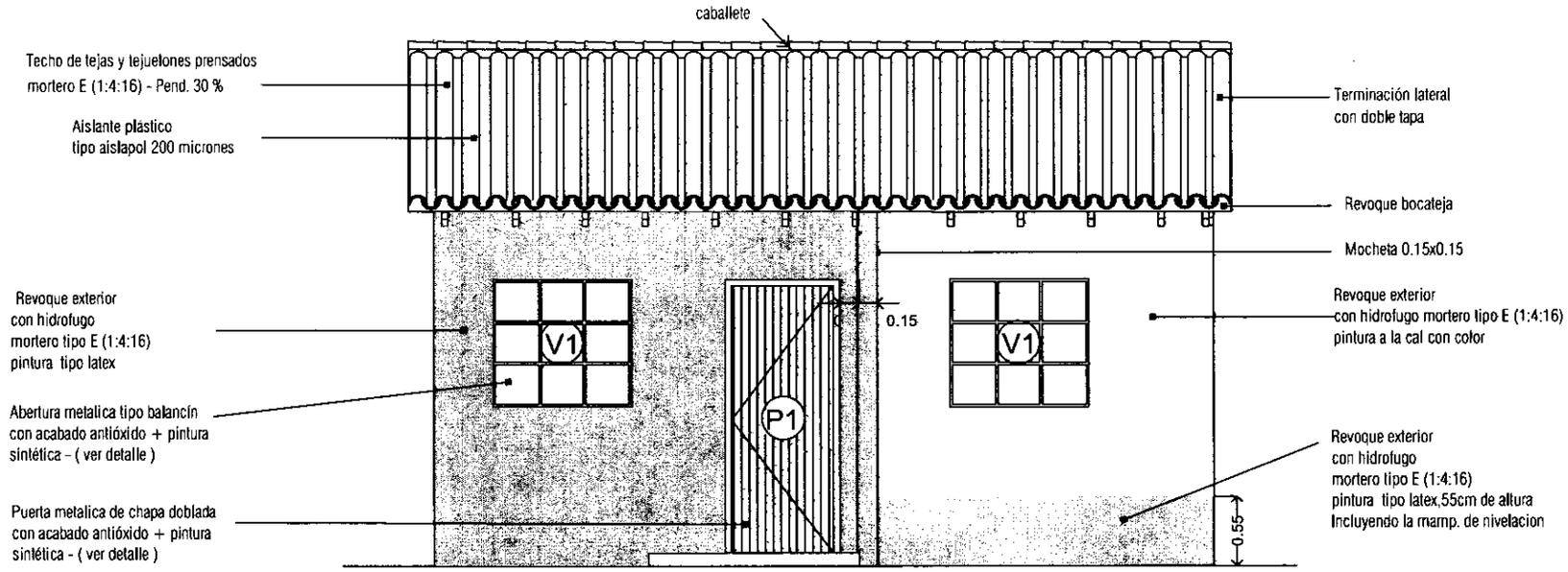

FACHADA PRINCIPAL

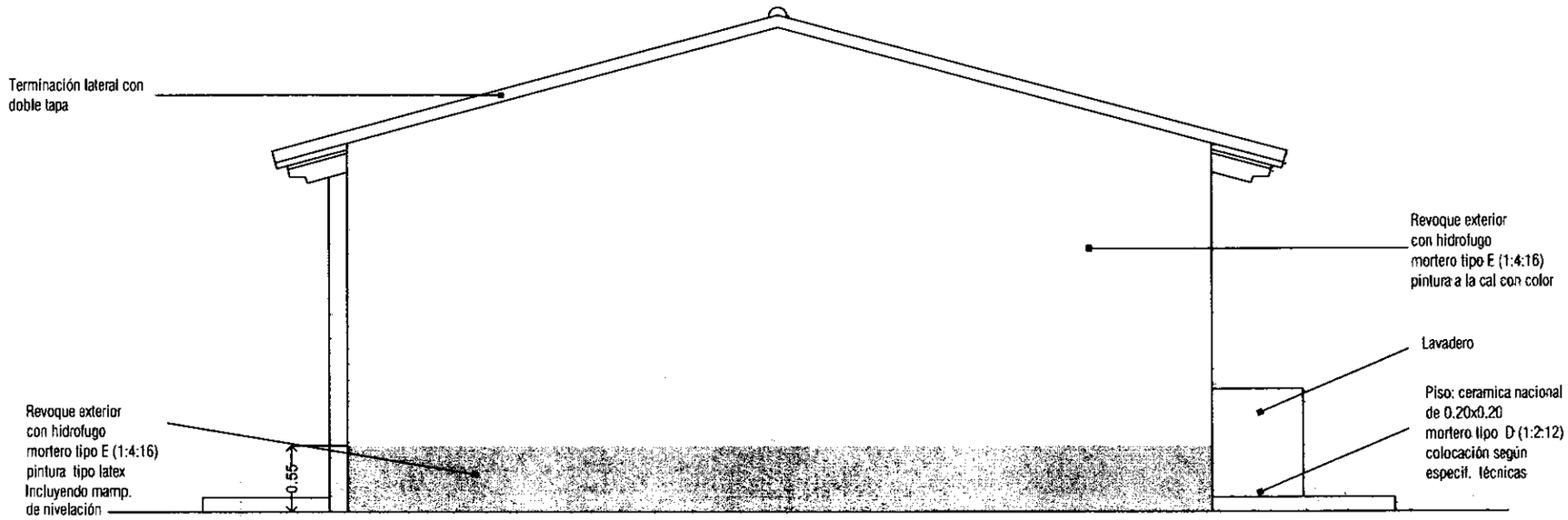

FACHADA LATERAL A

PYTO. ENCARNACION Km. 8

LAMINA: FACHADA FRONTAL ESC. 1/50

PROYECTO MERCOSUR ROGA

FOCEM

AÑO 2.010

SENAVITAT

03

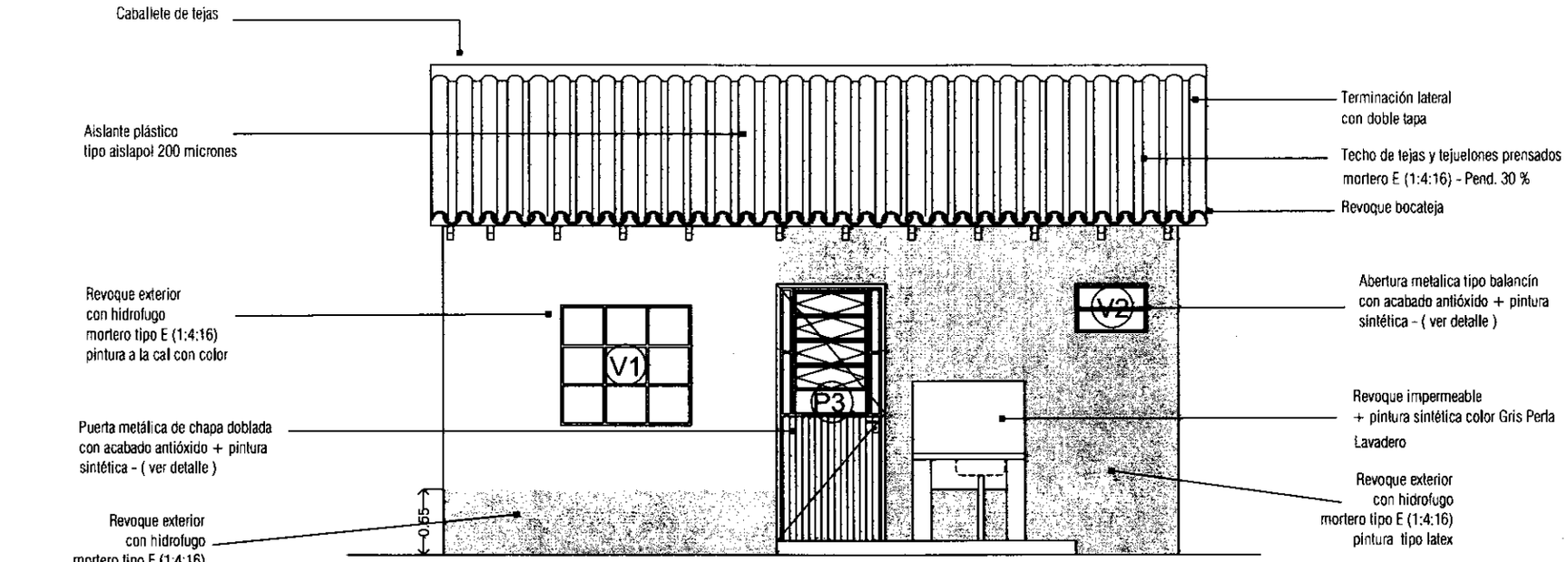

FACHADA POSTERIOR

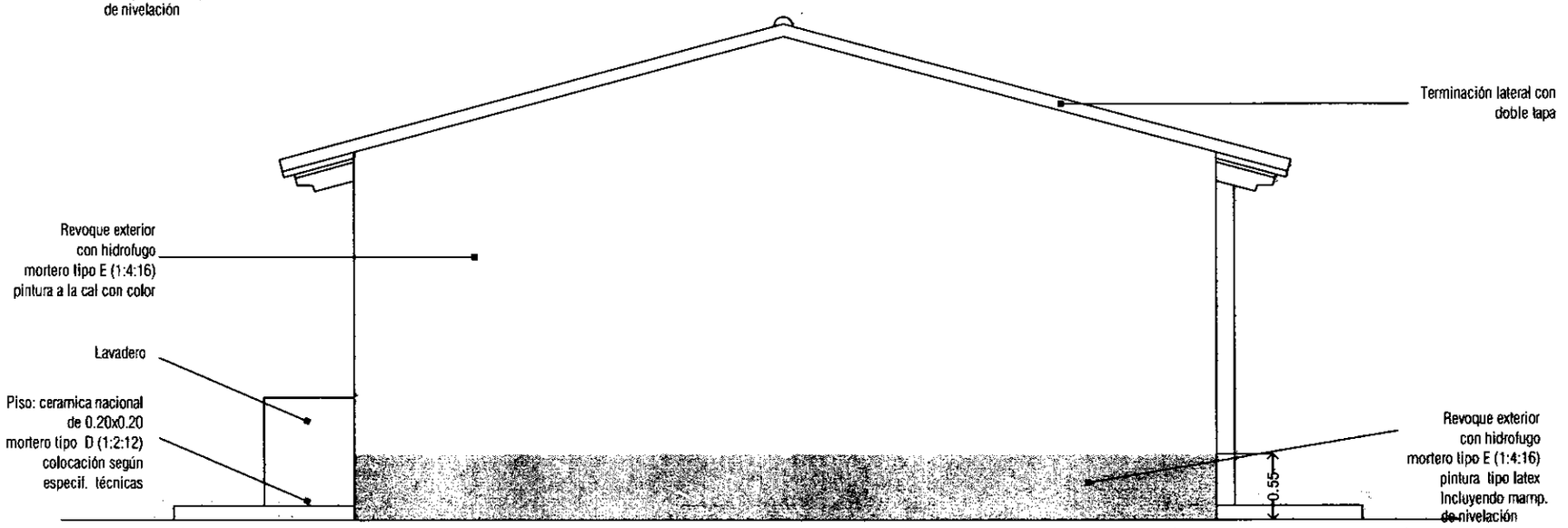

FACHADA LATERAL B

PYTO. ENCARNACION Km. 8

LAMINA: FACHADA FOSTERIOR ESC. 1/50

PROYECTO MERCOSUR ROGA

FOCEM

ANO 2.010

04

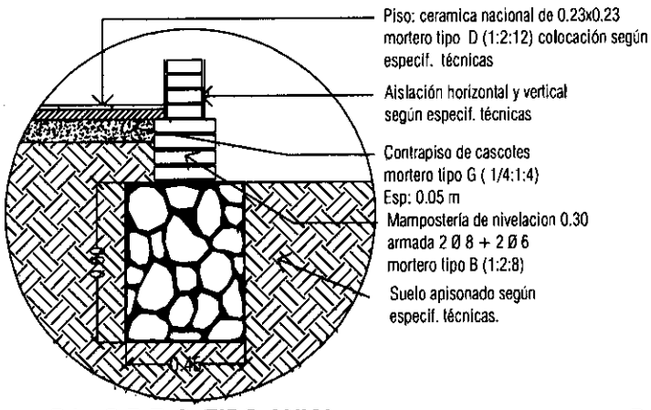

D1 - C.P.B.C. TIPO AXIAL

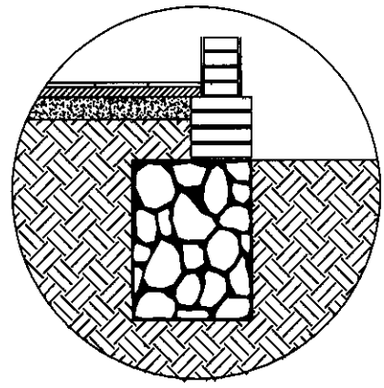

D1 - C.P.B.C. TIPO EXCENTRICA (Lindero)

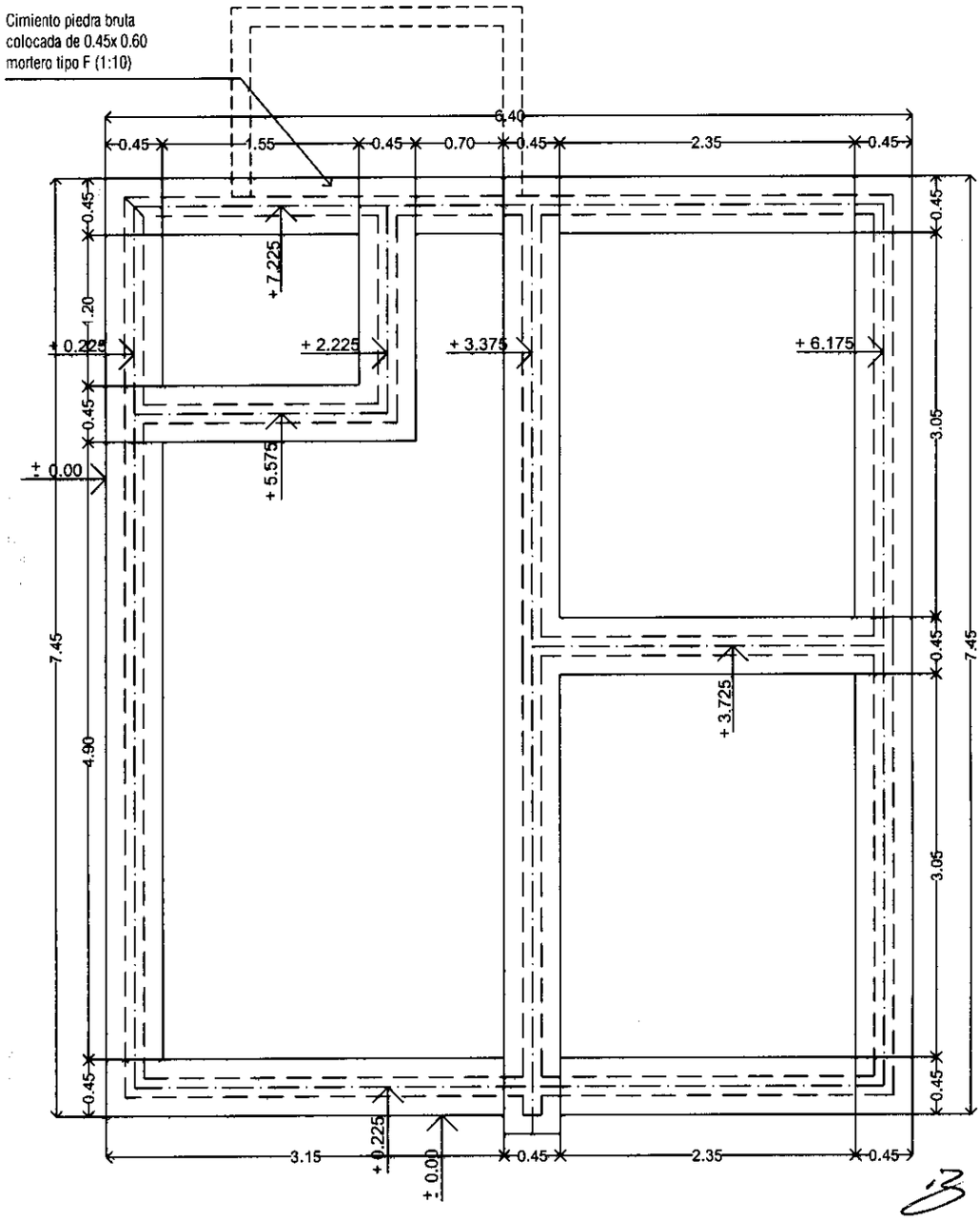

PYTO. ENCARNACION Km. 8	PROYECTO MERCOSUR ROGA FOCEM AÑO 2.010
LAMINA: PLANTA DE FUNDACION P.B.C. ESC. 1:50	

SENAVITAT

05

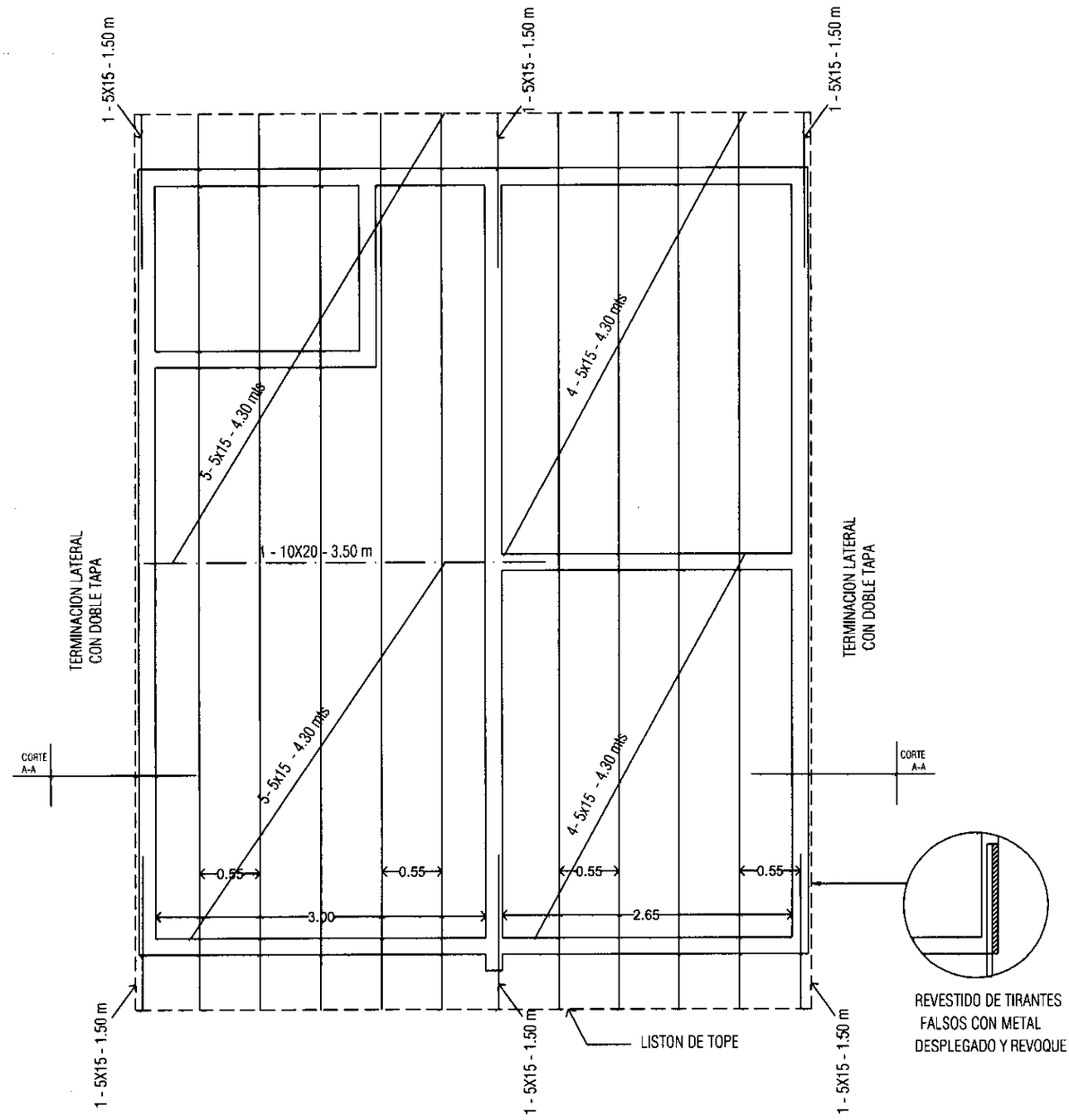

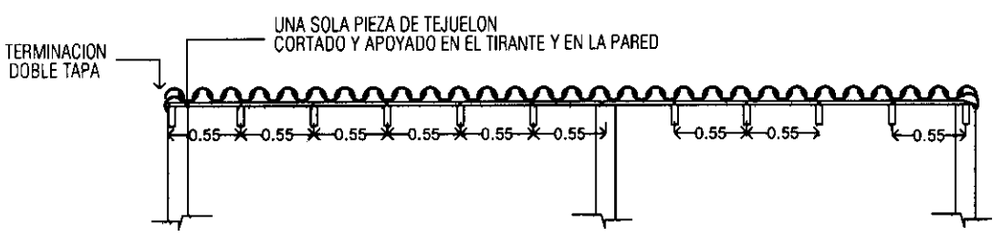

CORTE A-A

3

PYTO. ENCARNACION Km. 8	PROYECTO MERCOSUR ROGA FOCEM AÑO 2.010
LAMINA: ESTRUCTURA DE TECHO ESC. 1:50	

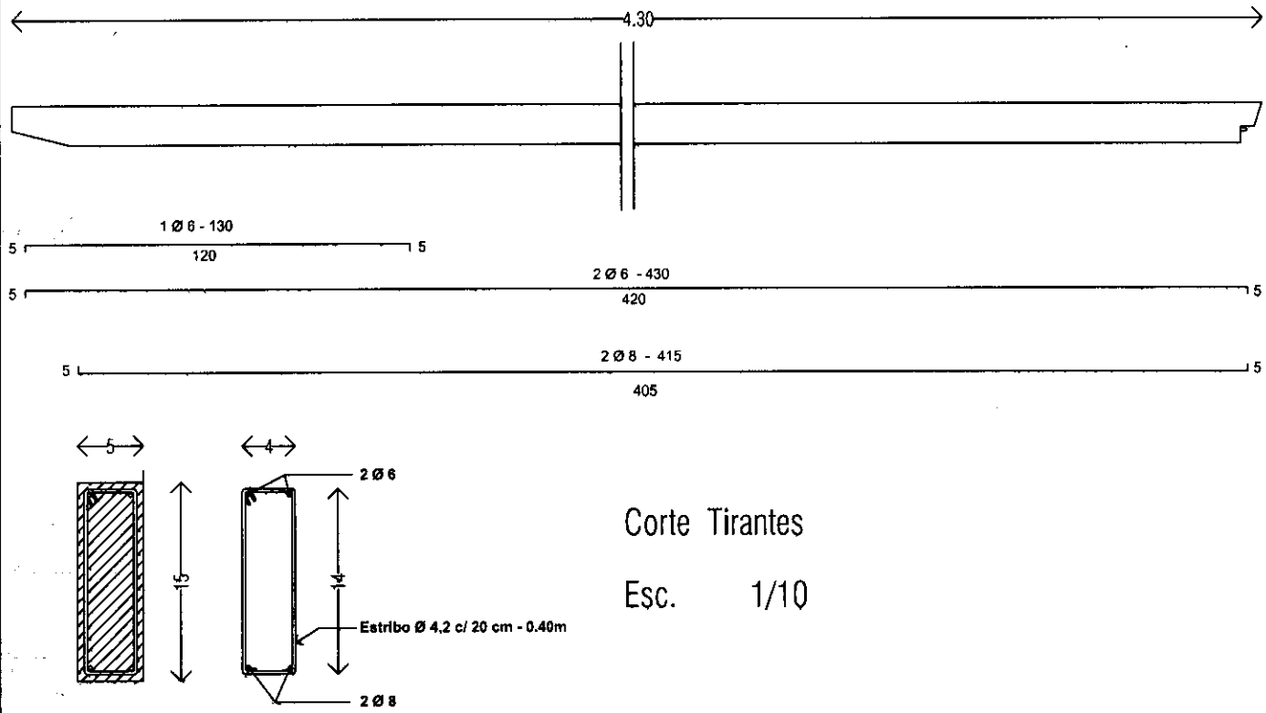

Corte Tirantes

Esc. 1/10

DETALLE ARMADURAS TIRANTES DE H°A° PREFABRICADO

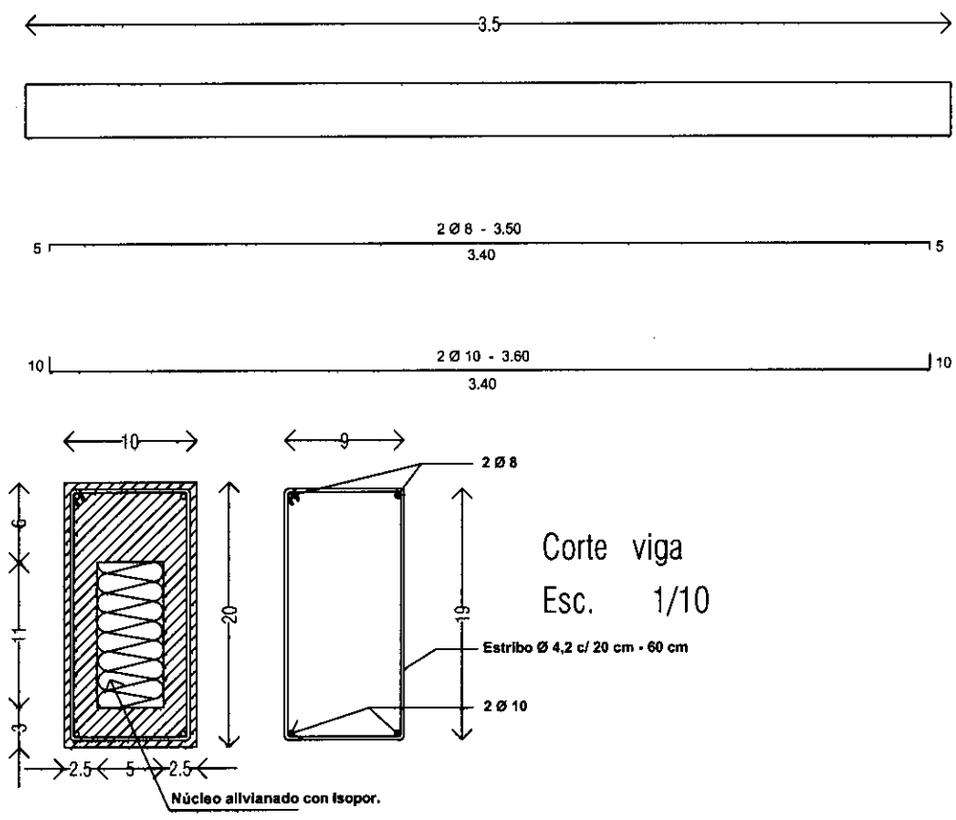

Corte viga

Esc. 1/10

DETALLE ARMADURAS VIGA DE H°A° PREFABRICADO

3

PYTO. ENCARNACION Km. 8	PROYECTO MERCOSUR ROGA FOCEM AÑO 2.010
LAMINA: DETALLE VIGA PREFABRICADA ESC. 1:50	07

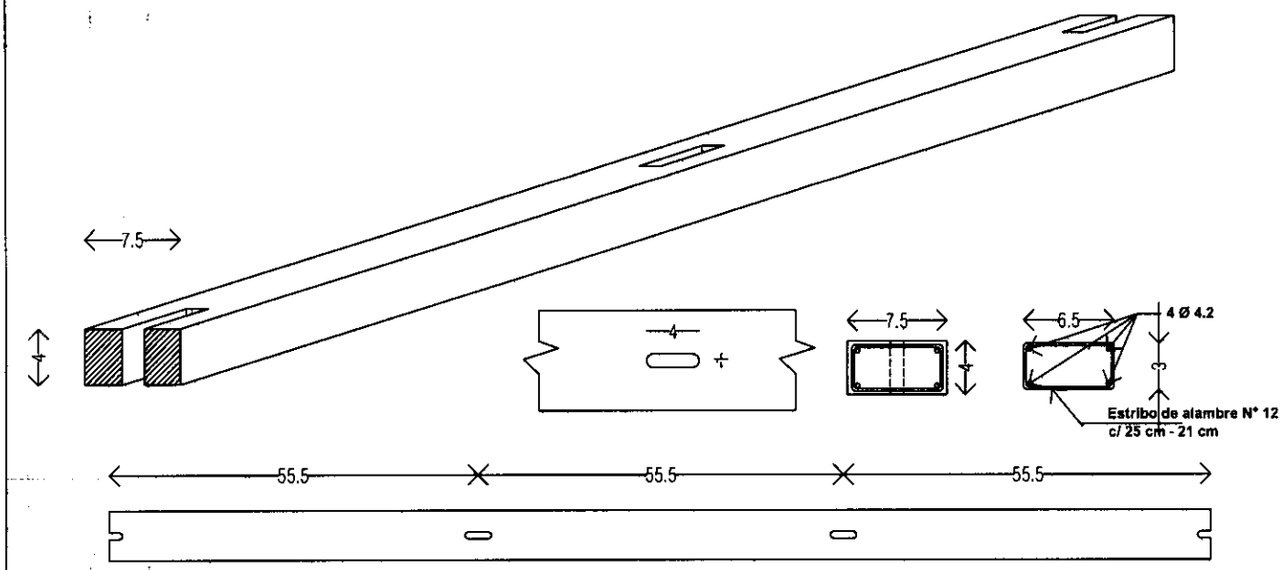

Detalle Liston de Tope

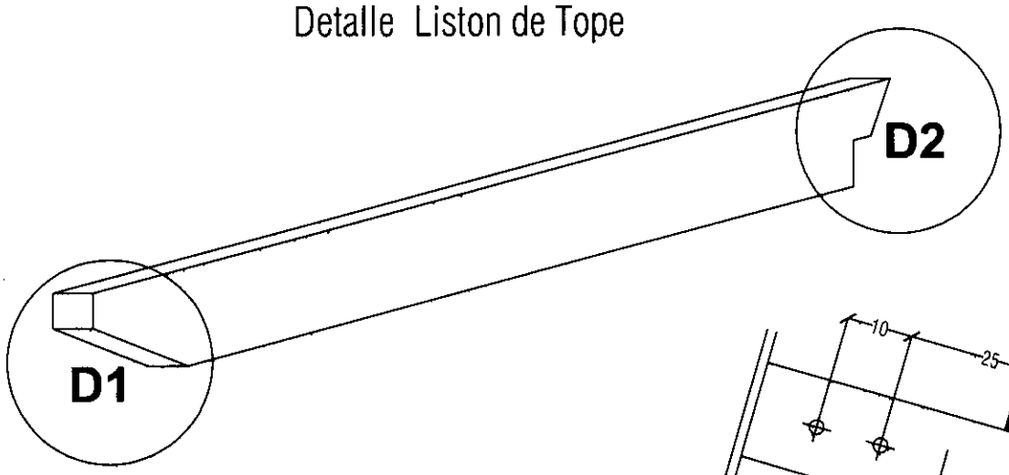

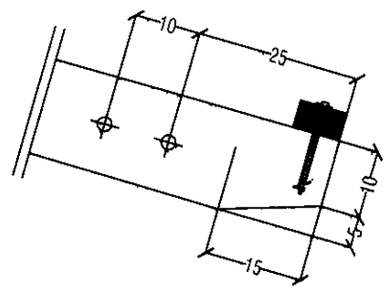

Perforaciones para
soporte de canaleta

Detalle 1 - Esc 1/20

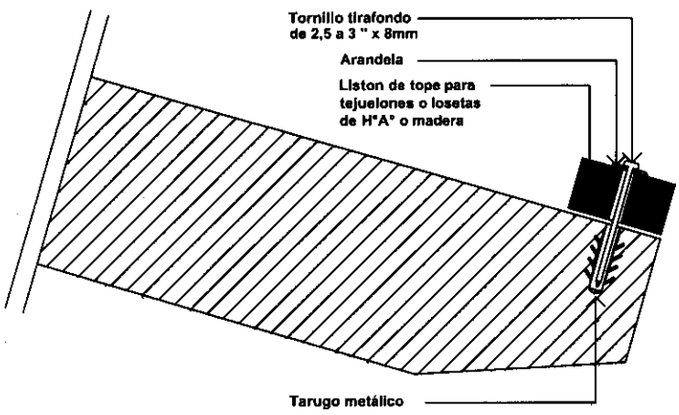

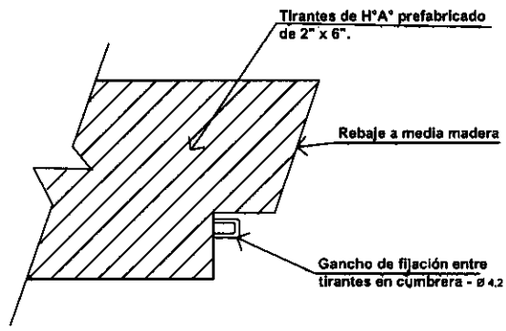

Detalle 2 - Esc 1/10

Detalle 1 - Esc 1/10

PYTO. ENCARNACION Km. 8	PROYECTO MERCOSUR ROGA FOCEM AÑO 2.010
LAMINA: DETALLE VIGA PREFABRICADA ESC. 1:50	

08

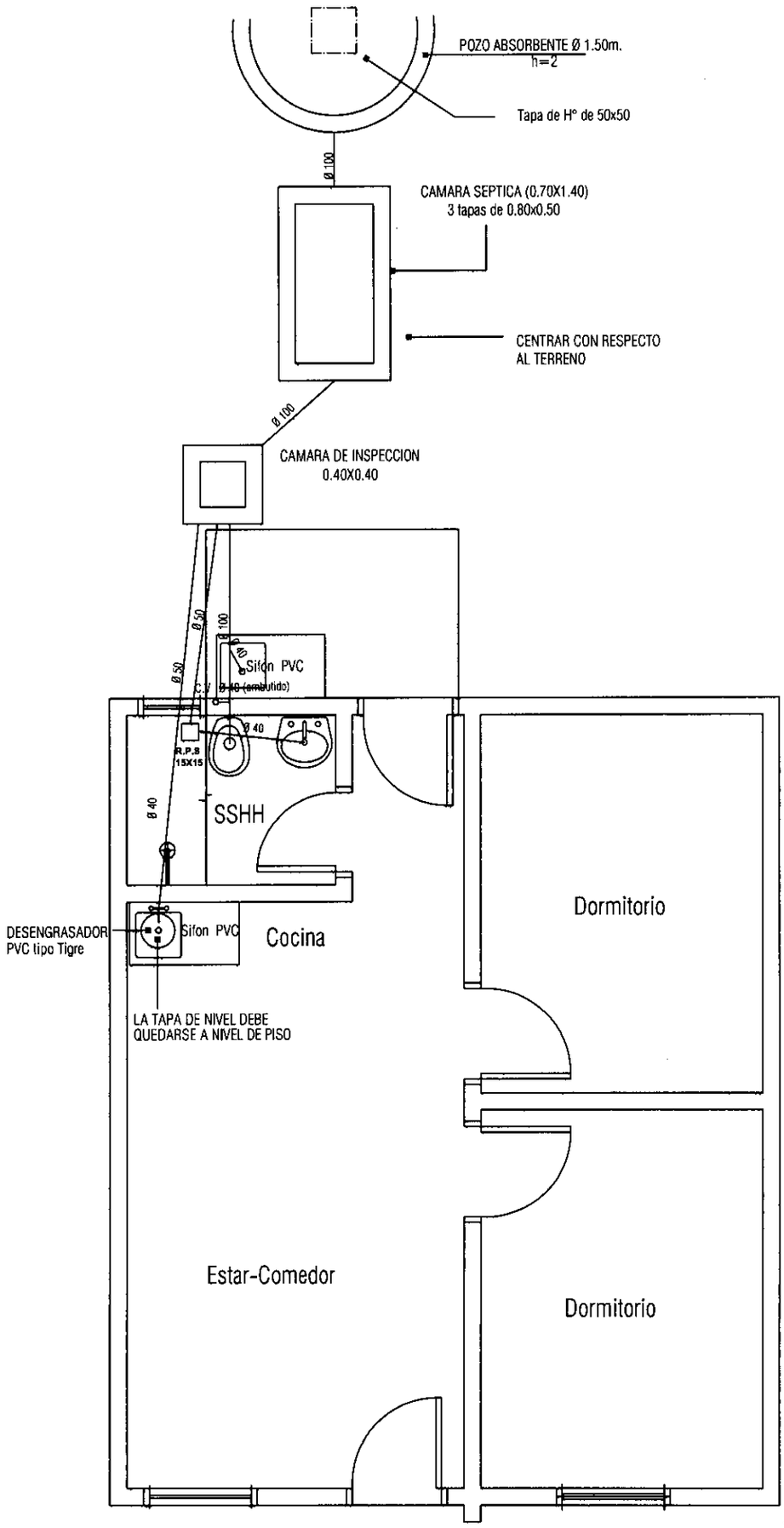

PYTO. ENCARNACION Km. 8	PROYECTO MERCOSUR ROGA
LAMINA: DESAGUE CLOACAL ESC. 1:50	FOCEM AÑO 2.010

09

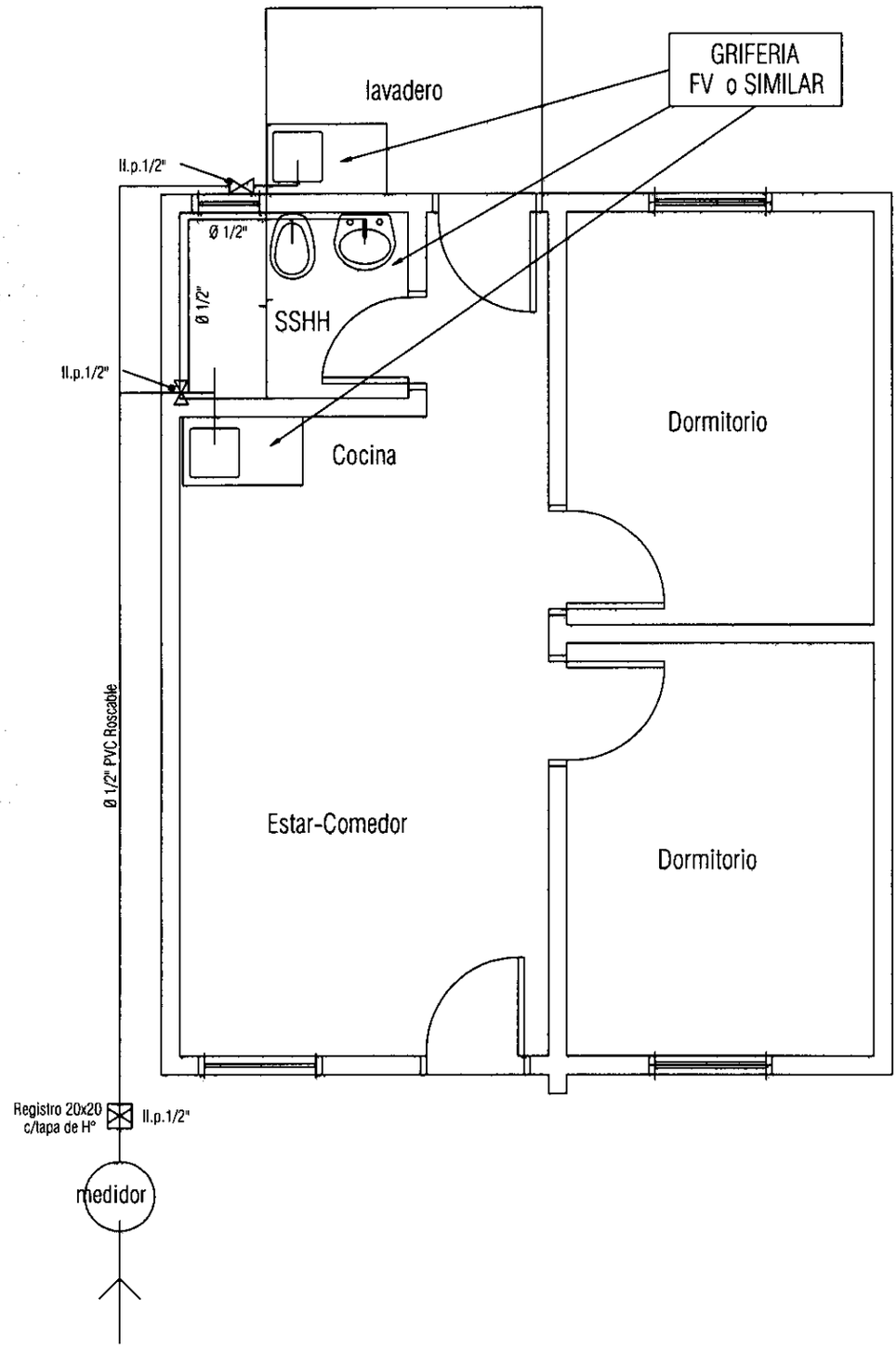

3

PYTO. ENCARNACION Km. 8	PROYECTO MERCOSUR ROGA
LAMINA: AGUA CORRIENTE ESC. 1:50	FOCEM AÑO 2.010

SENAVITAT

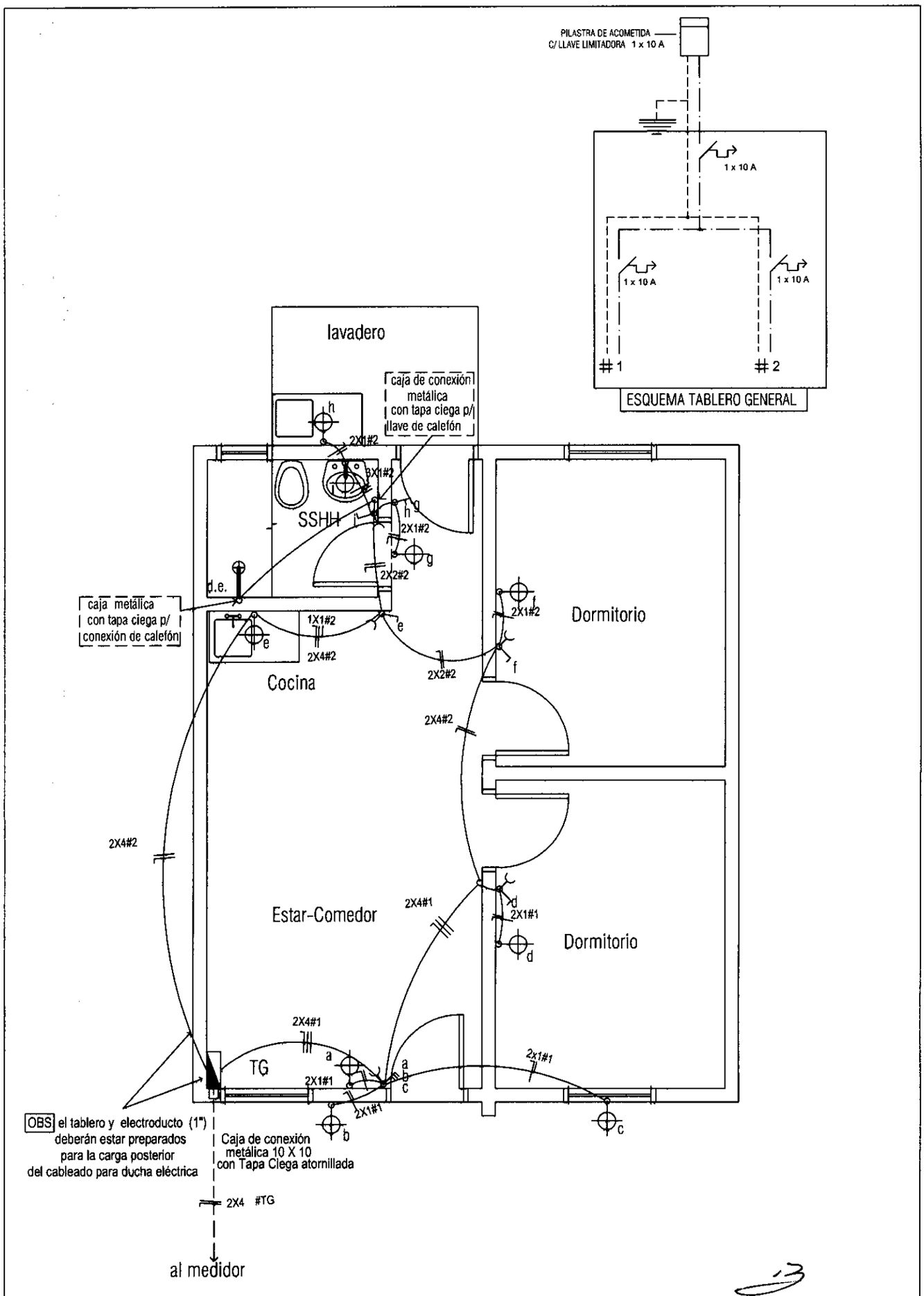

PYTO. ENCARNACION Km. 8	PROYECTO MERCOSUR ROGA
LAMINA: INSTALACION ELECTRICA ESC. 1:50	FOCEM AÑO 2.010

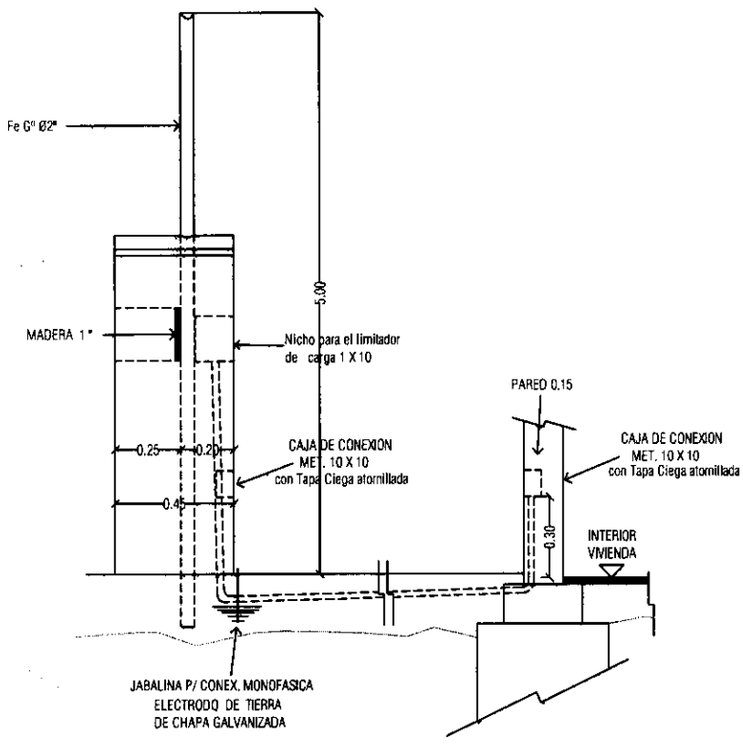

VISTA LATERAL

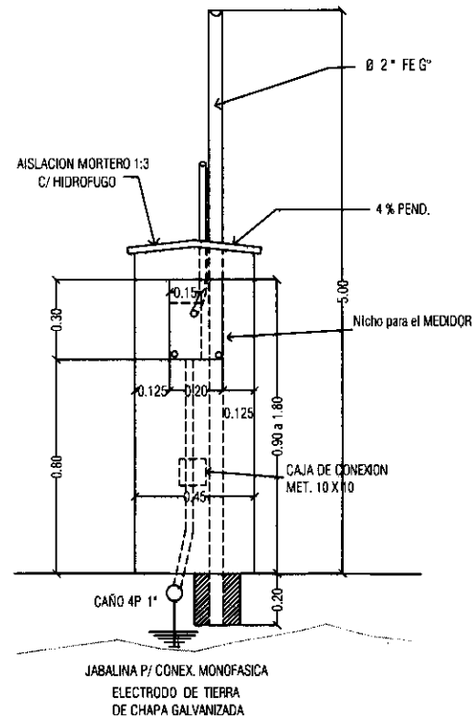

VISTA FRONTAL

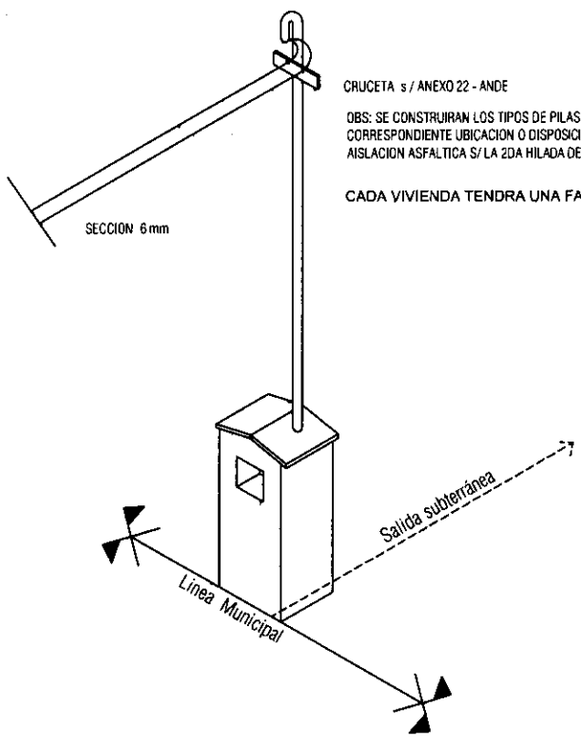

CRUCETA s / ANEXO 22 - ANDE

OBS: SE CONSTRUIRAN LOS TIPOS DE PILASTRAS CONFORME A LOS TIPOS DE VIVIENDAS Y CORRESPONDIENTE UBICACION Ó DISPOSICION DE LA RED DE B.T
AISLACION ASFALTICA S/ LA 2DA HILADA DEL TERRENO NATURAL.

CADA VIVIENDA TENDRA UNA FASE INDEPENDIENTE Y UN NEUTRO

AXONOMETRICA

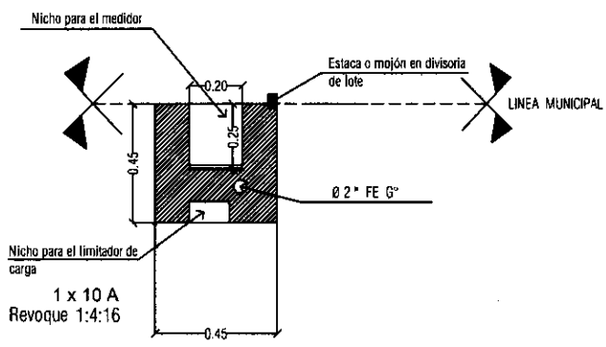

PLANTA

PYTO. ENCARNACION Km. 8	PROYECTO MERCOSUR ROGA
LAMINA: DETALLE DE PILASTRA	FOCEM AÑO 2.010

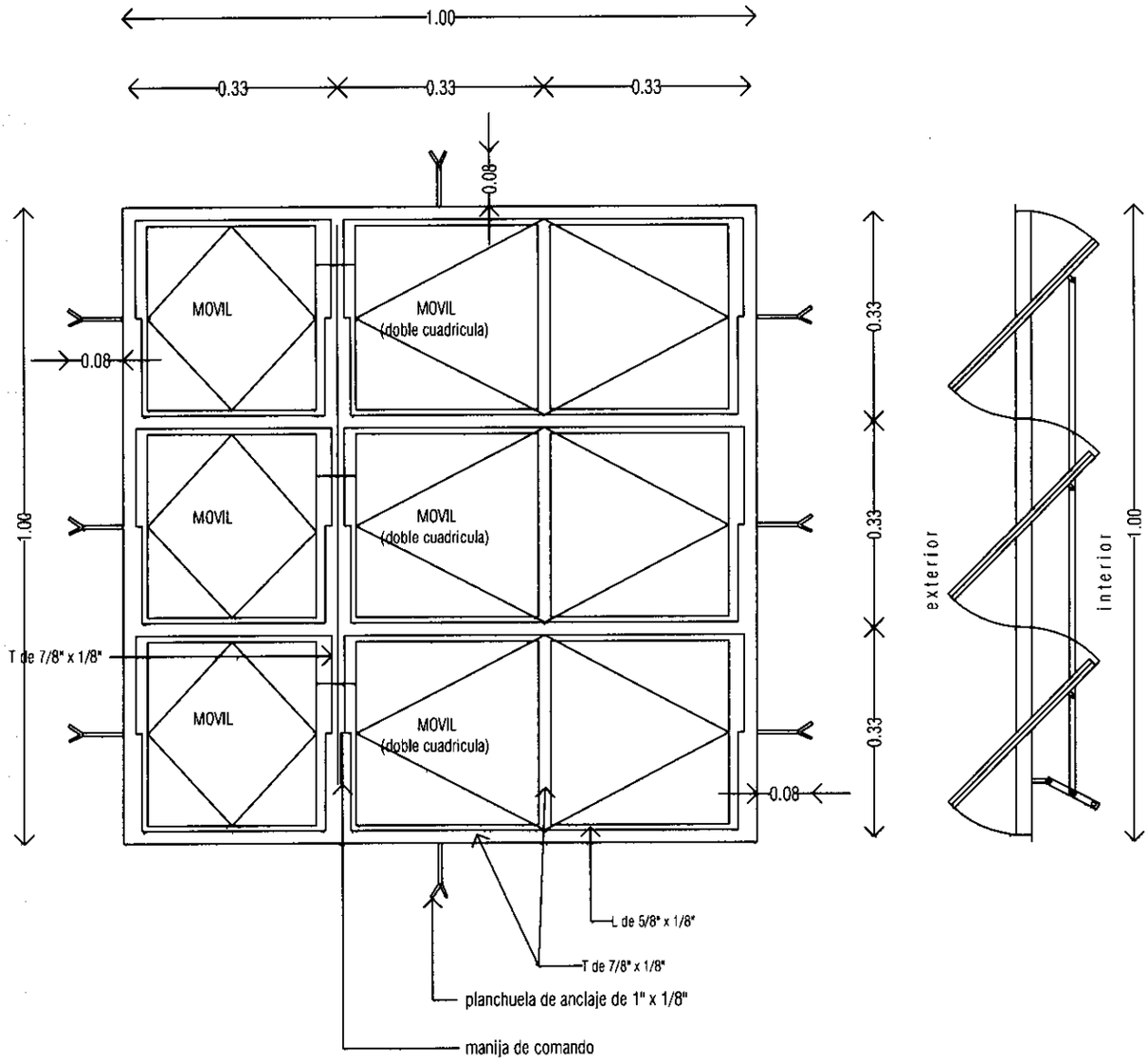

V1

VENTANA METALICA TIPO BALANCIN
1.00 X 1.00

Ubicacion :	estar - comedor dormitorios
Cantidad :	3 unid.

DETALLE ABERTURA V1 ESC.1/10

3

PYTO. ENCARNACION Km. 8	PROYECTO MERCOSUR ROGA FOCEM
LAMINA: DETALLE DE ABERTURAS	

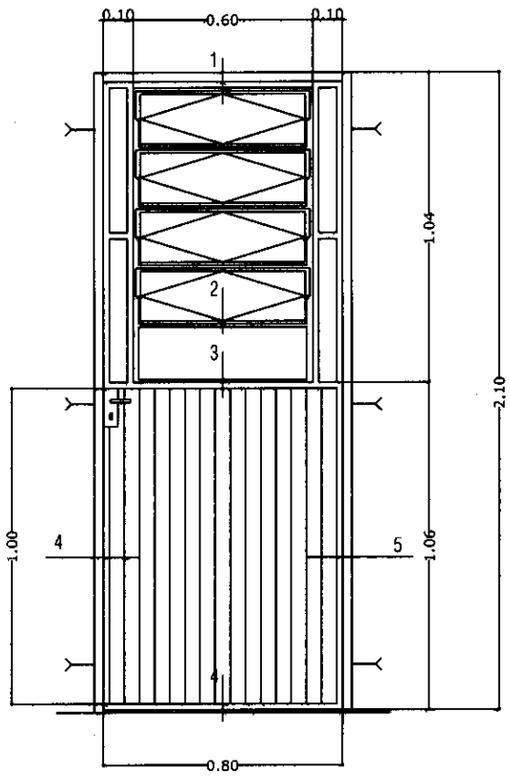

P3

PUERTA METALICA
0.80 x 2.10

Ubicacion :	acceso posterior
Cantidad :	1 unid.

DETALLE DE PUERTA METALICA

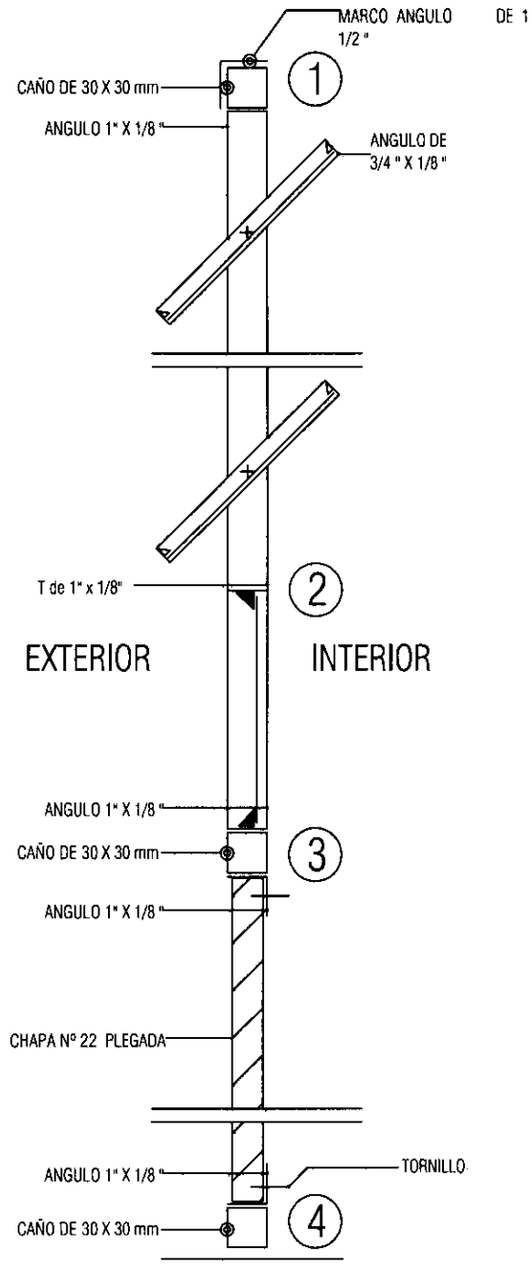

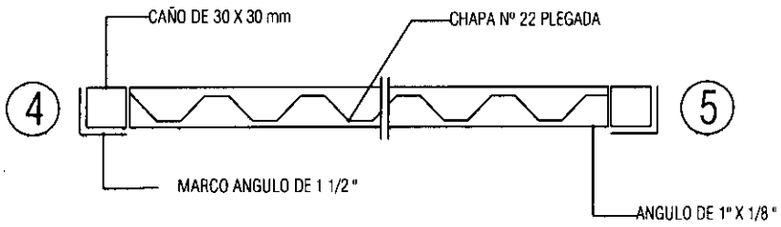

3

PYTO. ENCARNACION Km. 8	PROYECTO MERCOSUR ROGA
LAMINA: DETALLE DE ABERTURAS	FOCEM
	AÑO 2.010

L-12

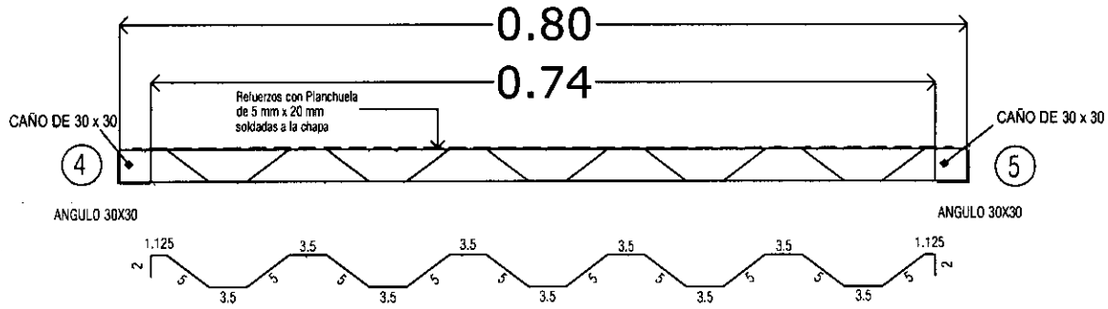

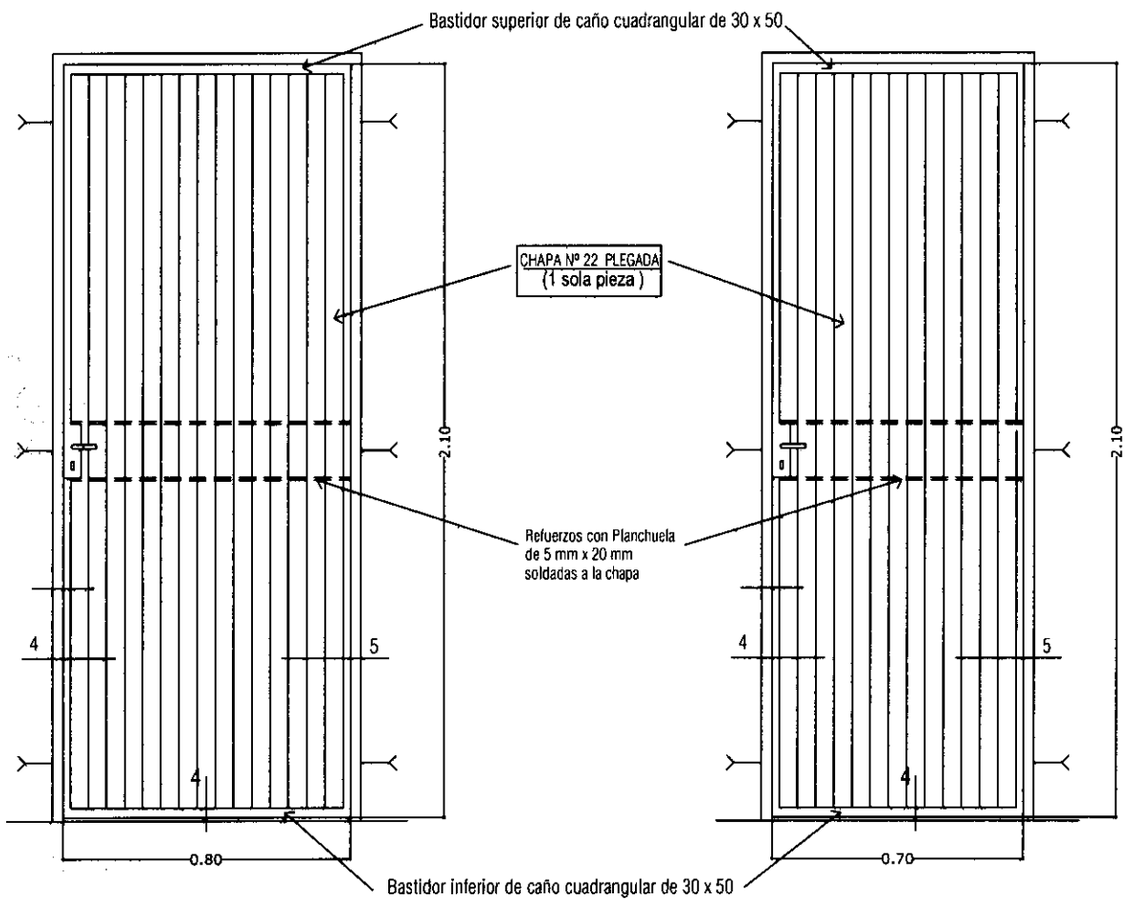

P1 PUERTA METALICA 0.80 x 2.10

Ubicacion : acceso principal dormitorios

Cantidad : 3 unid.

P2 PUERTA METALICA 0.70 x 2.10

Ubicacion : Baño

Cantidad : 1 unid.

V2 VENTANA METALICA TIPO BALANCIN DE 0.40 X 0.60

Ubicacion : Baño

Cantidad : 1 unid.

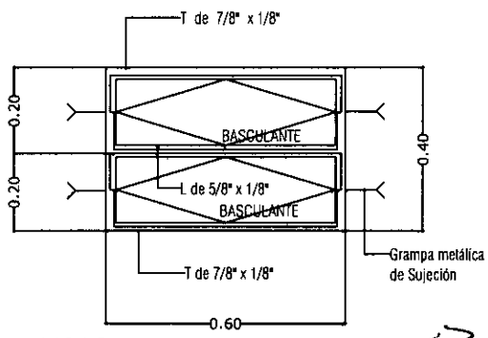

DETALLE DE ABERTURAS METALICAS

PYTO. ENCARNACION Km. 8	PROYECTO MERCOSUR ROGA FOCEM
LAMINA: DETALLE DE ABERTURAS	AÑO 2.010

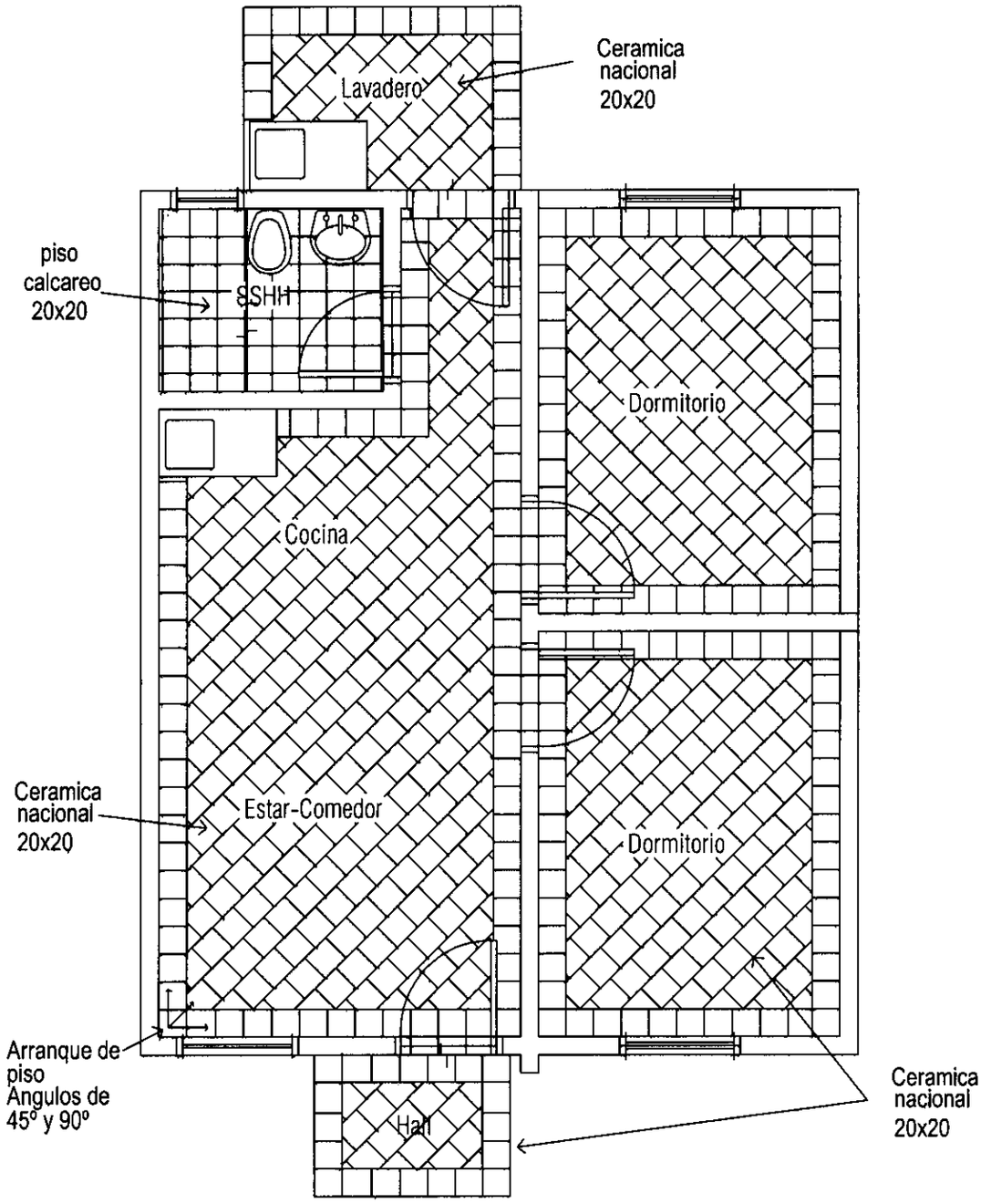

3

PYTO. ENCARNACION Km. 8	PROYECTO MERCOSUR ROGA FOCEM
LAMINA: ESQUEMA DISEÑO DE PISOS	

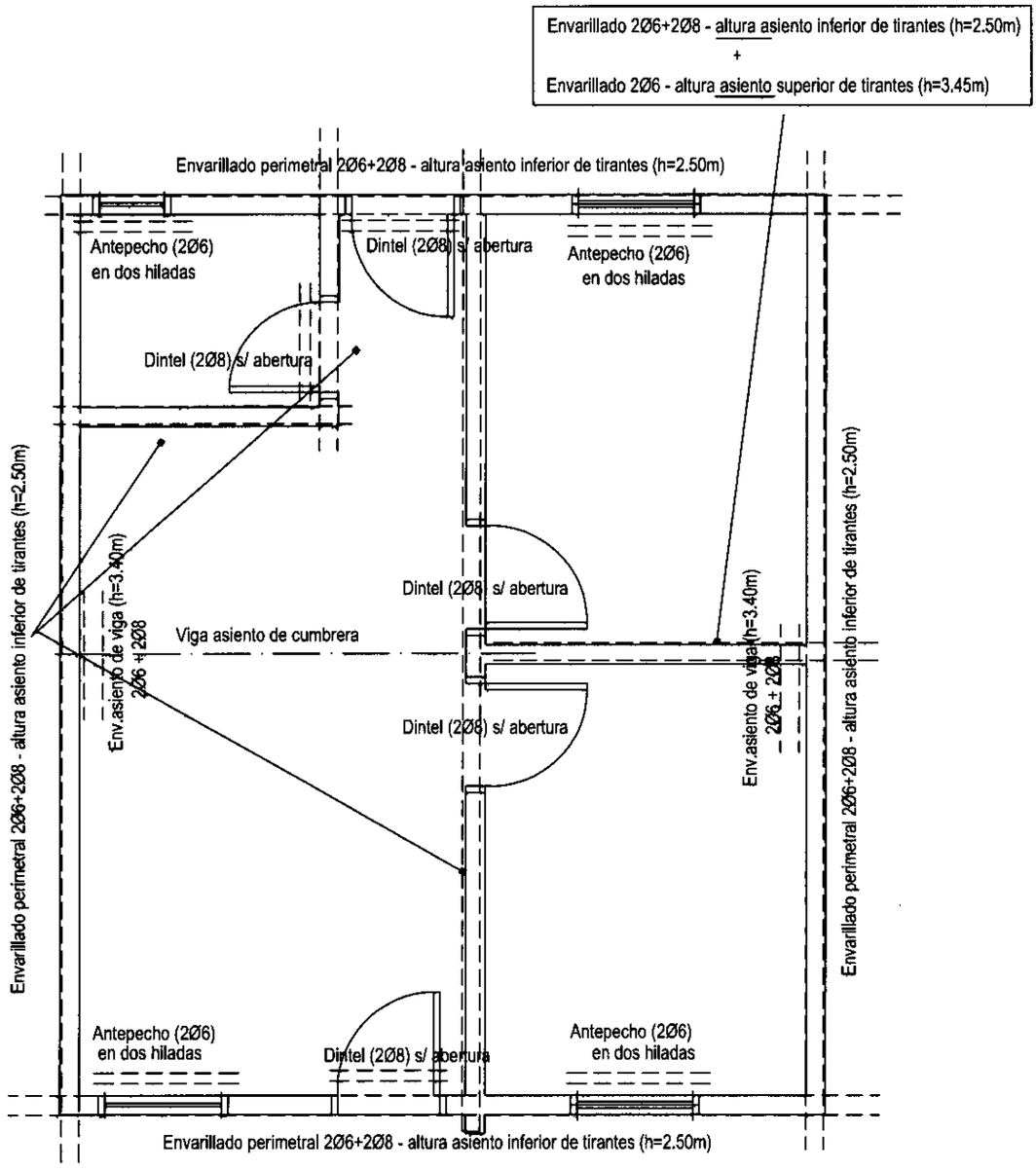

PYTO. ENCARNACION Km. 8	PROYECTO MERCOSUR ROGA FOCEM AÑO 2.010
LAMINA: DISPOSICION DE ENVARILLADOS	

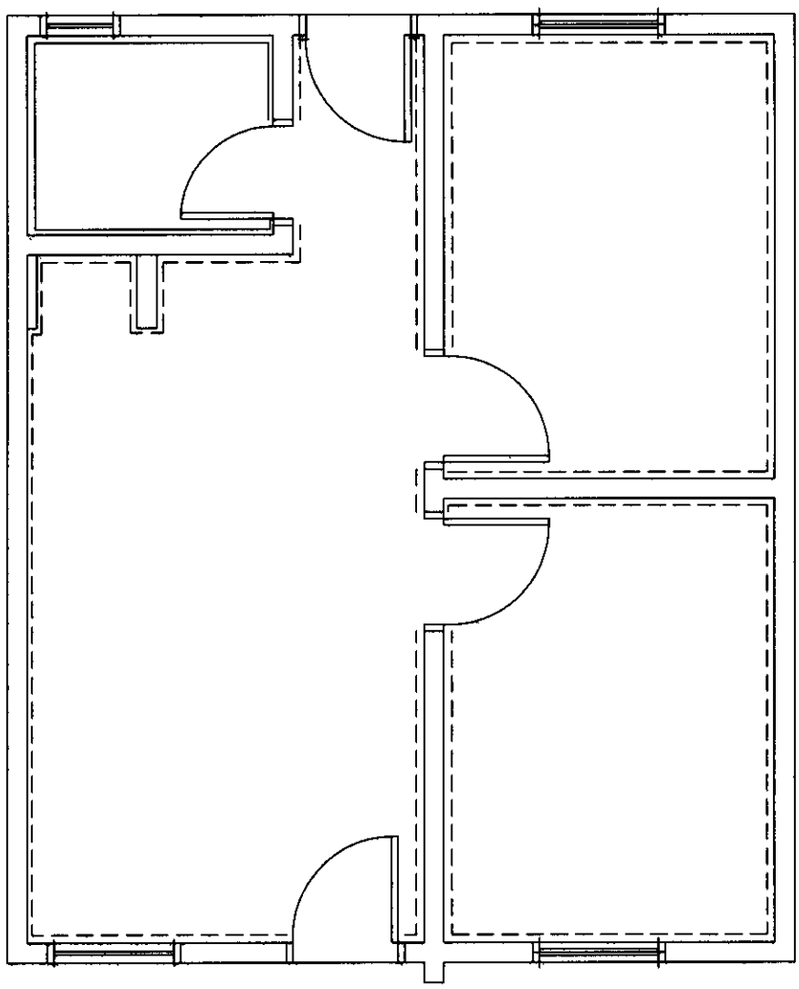

REFERENCIAS

ZOCALO CERAMICO	- - - - - - - - - - - - - -
ZOCALO CALCAREO	————————

PYTO. ENCARNACION Km. 8	PROYECTO MERCOSUR ROGA FOCEM AÑO 2.010
LAMINA: DISPOSICION DE ZOCALOS ESC. 1/50	

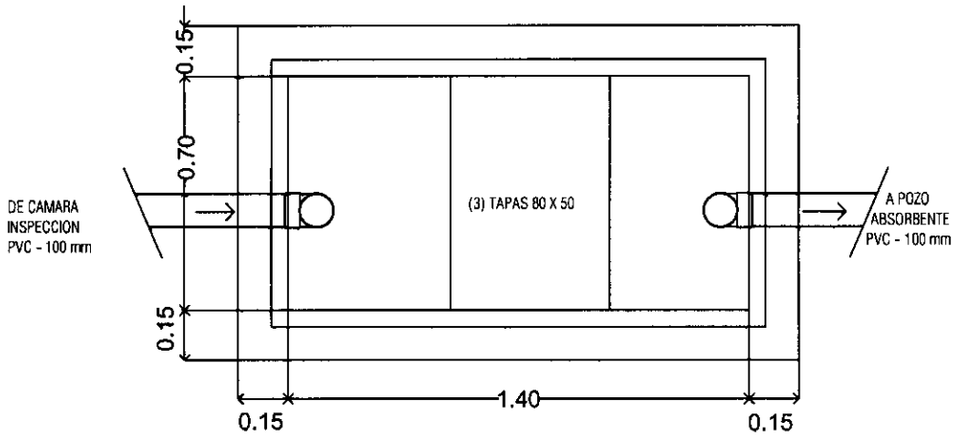

PLANTA

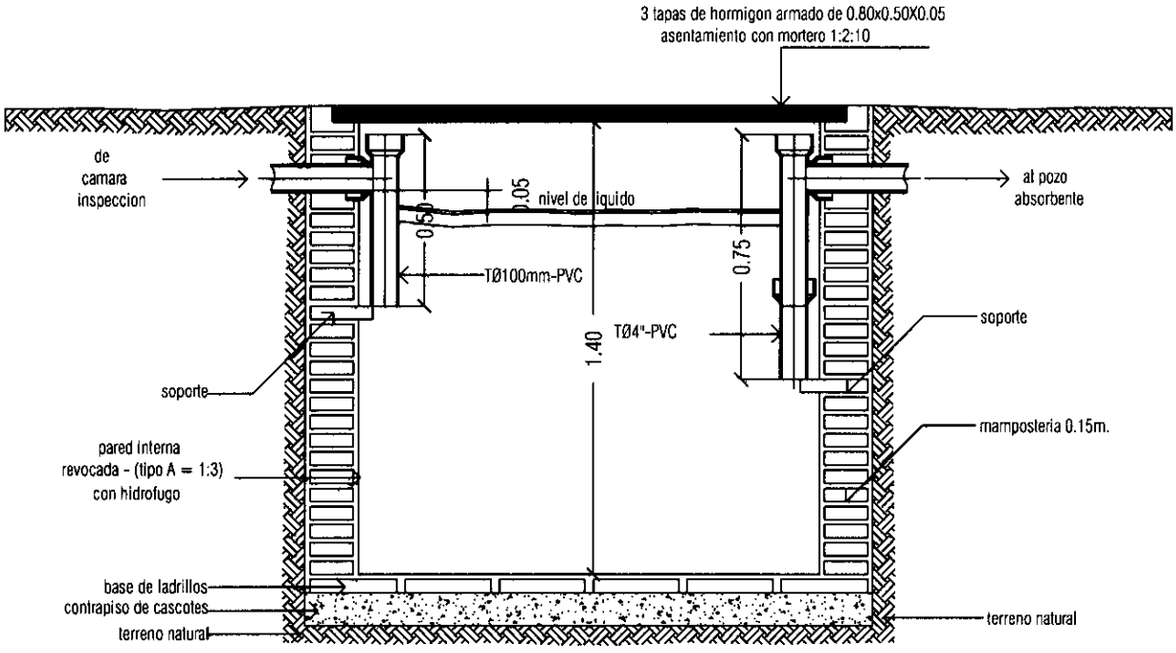

CORTE

PYTO. ENCARNACION Km. 8	PROYECTO MERCOSUR ROGA FOCEM AÑO 2.010
LAMINA: DETALLE CAMARA SEPTICA ESC/ 1:20	

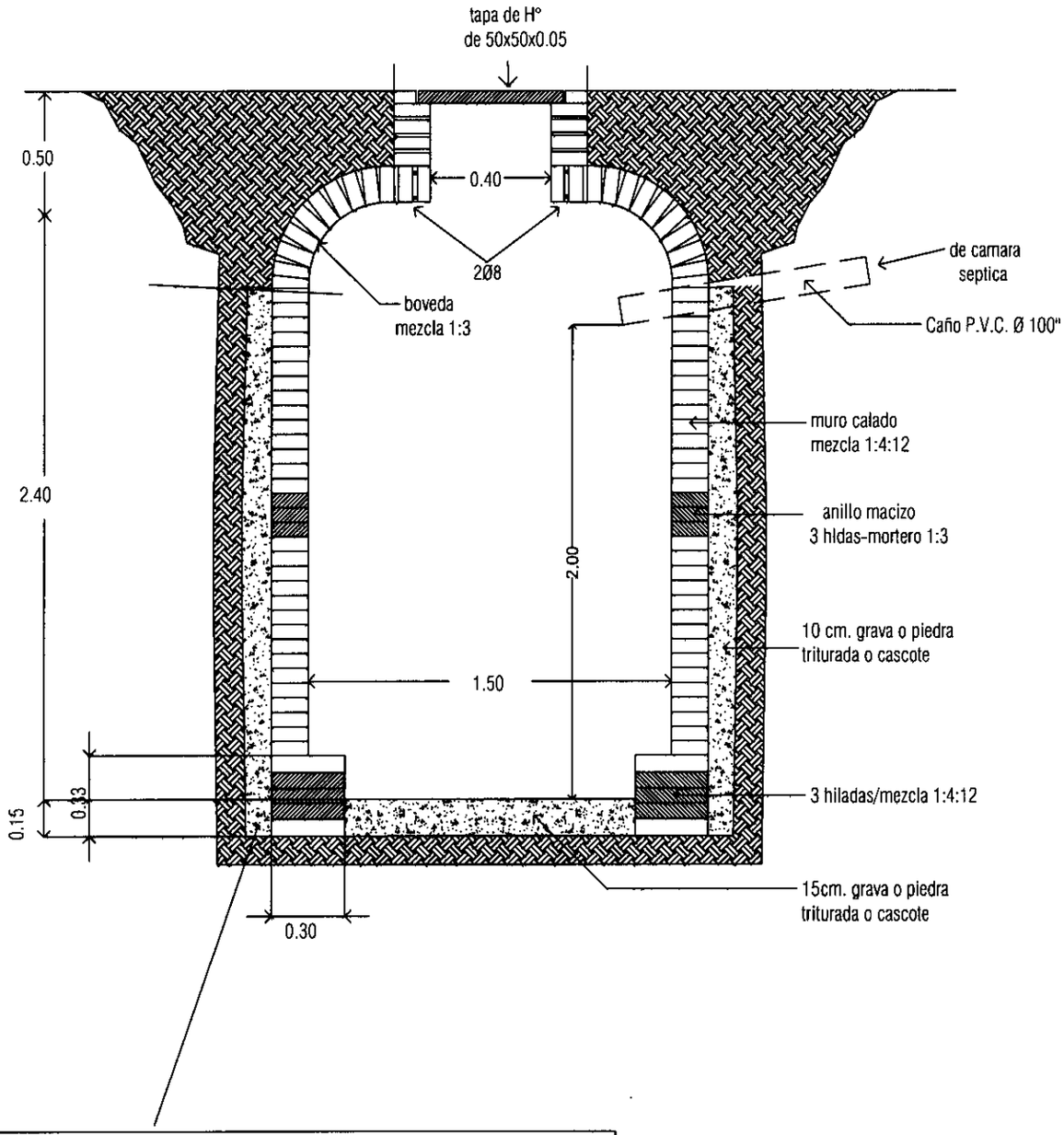

SE DEBERA CARGAR EL PEDREGULLO O LA GRAVA A MEDIDA QUE SE VA LEVANTANDO EL MURO DEL POZO.

PYTO. ENCARNACION Km. 8	PROYECTO MERCOSUR ROGA FOCEM AÑO 2.010
LAMINA: DETALLE POZO ABSORBENTE ESC/ 1:25	

PROYECTO: ENCARNACIÓN Km 8

VIVIENDA UBH + 2D

PLANILLA DE TERMINACIÓN DE LOCALES

N°	LOCAL	CARP. METÁLICA		PISOS		ZÓCALOS		REVOQUES			INSTALACIONES			PINTURAS			ART. DE BAÑOS			ART. COC.	ART. LAVAD.	VIDRIOS
		PUERTAS METÁLICAS	BALANCINES	CERÁMICO	CALCÁREO	CERÁMICO	CALCAREO	1 CAPA	1CAPA CON HIDRÓFUGO	SANITARIO	ELÉCTRICA	AGUA CORRIENTE	DESAGÜE CLOACAL	A LA CAL	AL LÁTEX	SINTÉTICA	LAVATORIO	INODORO	DUCHA	PILETA DE COCINA	PILETA DE LAVAR	TIPO INGLÉS BLANCO
1	ESTAR - COMEDOR																					
2	COCINA																					
3	DORMITORIOS																					
4	BAÑO																					
5	PASILLO																					
6	LAVADERO																					
7	ACCESO																					
8	EXTERIOR-PARAMENTOS																					
9	EXTERIOR - NIVELACIÓN-CORDÓN-GRADAS																					

PLANILLA DE UTILIZACIÓN DE COLORES

N°	MANZANA	LATEX EXTERIOR	ESMALTE SINTÉTICO	ESMALTE SINTÉTICO	PINTURA A LA CAL
		FACHADAS	REVOQUE SANITARIO	CARP. METÁLICA	EXTERIOR - INTERIOR
1	6	VERDE MUSGO	GRIS PERLA	GRIS GRAFITO	OCRE CLARO
2	7	CERÁMICO	GRIS PERLA	GRIS GRAFITO	OCRE CLARO
3	8	OCRE FUERTE	GRIS PERLA	GRIS GRAFITO	OCRE CLARO
4	9	VERDE MUSGO	GRIS PERLA	GRIS GRAFITO	OCRE CLARO
5	13	CERÁMICO	GRIS PERLA	GRIS GRAFITO	OCRE CLARO
6	14	OCRE FUERTE	GRIS PERLA	GRIS GRAFITO	OCRE CLARO
7	15	VERDE MUSGO	GRIS PERLA	GRIS GRAFITO	OCRE CLARO
8	16	CERÁMICO	GRIS PERLA	GRIS GRAFITO	OCRE CLARO
9	18	OCRE FUERTE	GRIS PERLA	GRIS GRAFITO	OCRE CLARO
10	19	VERDE MUSGO	GRIS PERLA	GRIS GRAFITO	OCRE CLARO